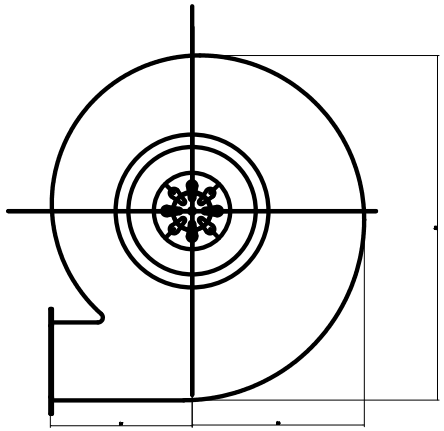

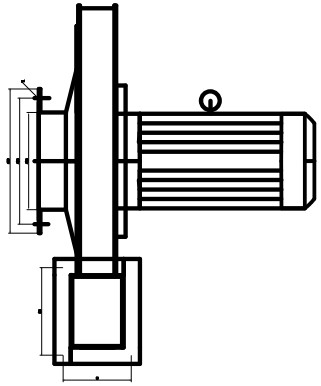

电机变频

						304		
标记	处数	分区	更改文件号	签名	年月日			9-19-3A风机
设计			标准化			阶段标记	重量	比例
制								
审核								
工艺			批准			共 张	第 张	